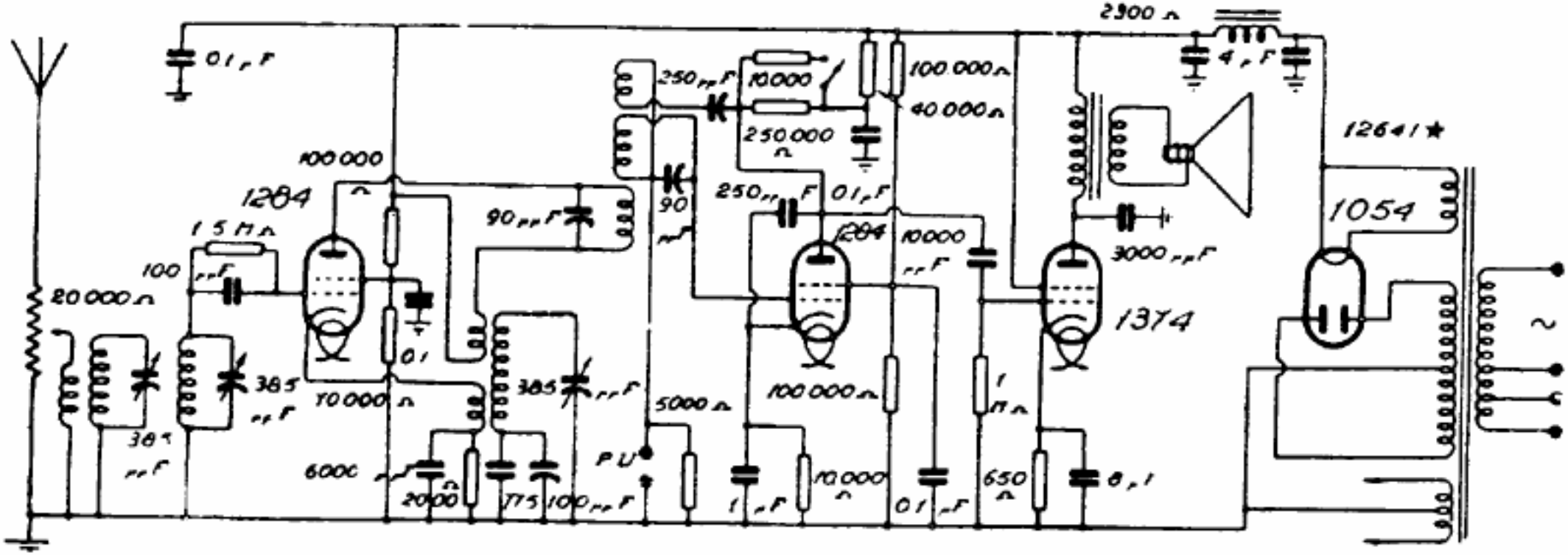

WATT RADIO - MOD. « TELEDINA »